Dircode W1

Автоматический доводчик для двери

Модель: Dircode W2, версия Smart Life. Исполнение на обложке: скрытая установка.

- Монтаж автоматической двери следует поручать уполномоченному дилеру или профессиональной монтажной организации. Непрофессиональный монтаж опасен.
- В соответствии с требованиями электробезопасности электромонтаж должен выполняться квалифицированным специалистом.
- Сохраните настоящее руководство для последующего обслуживания и технического ухода.

Оригинальная страница для сверки:

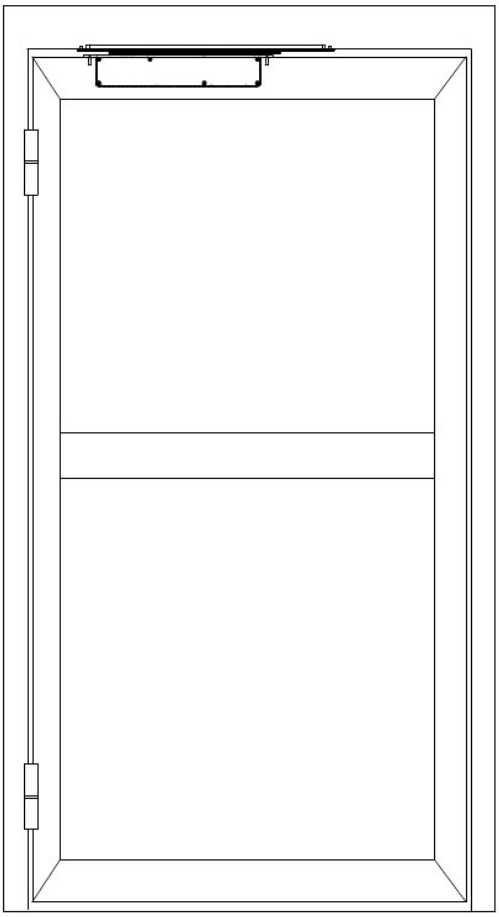

Содержание

Раздел	Стр. оригинала
Глава 1. Технические параметры	3
Глава 2. Комплектующие и состав устройства	4
Глава 3. Область применения	4
Глава 4. Этапы установки	5-6
Глава 5. Монтажные размеры и требования к отверстиям	7-8
Глава 6. Электрические подключения	9-10
Глава 7. Настройка через приложение Smart Life	11-15

О руководстве и заявление об ответственности

О настоящем руководстве

Описанное в данном руководстве изделие предназначено для продажи и использования на территории Российской Федерации.

Настоящее руководство предназначено для помощи при эксплуатации. Фотографии, рисунки, схемы, таблицы и иллюстрации приведены исключительно для пояснения и могут отличаться от конкретного изделия; при расхождениях следует ориентироваться на фактическое устройство. В связи с обновлением версии изделия или по иным причинам производитель может обновлять настоящее руководство. Для получения актуальной версии следует обратиться к производителю/поставщику.

Рекомендуется пользоваться руководством под руководством квалифицированного специалиста.

Заявление об ответственности

1. В максимально допустимых законом пределах изделие, включая аппаратное и программное обеспечение и встроенное ПО, предоставляется «как есть» и может содержать недостатки, ошибки или неисправности. Производитель не предоставляет явных или подразумеваемых гарантий, включая, помимо прочего, гарантии товарной пригодности, удовлетворительного качества, пригодности для определённой цели и ненарушения прав третьих лиц. Производитель также не несёт ответственности за особые, сопутствующие, случайные или косвенные убытки, возникшие из-за использования настоящего руководства или продукции, включая, помимо прочего, потерю коммерческой прибыли, данных или документов.
2. При подключении изделия к Интернету пользователь самостоятельно принимает на себя соответствующие риски, включая, помимо прочего, сетевые атаки, хакерские атаки и заражение вирусами. Производитель не несёт ответственности за вызванные этим сбои работы изделия, утечки информации и иные проблемы, однако обязуется по возможности своевременно предоставлять техническую поддержку по изделию.
3. При использовании изделия необходимо строго соблюдать применимое законодательство. Если изделие используется для нарушения прав третьих лиц или в иных неправомерных целях, производитель, как правило, ответственности не несёт.
4. Если содержание настоящего руководства противоречит применимому законодательству, преимущественную силу имеет законодательство.

Утилизация

После окончания срока службы изделия либо если после ремонта оно не может нормально работать, не выбрасывайте его вместе с обычными отходами. Передайте изделие организации, имеющей право на обращение с отходами электрического и электронного оборудования, и соблюдайте государственные и местные правила утилизации.

Предисловие и меры безопасности

Цель настоящего раздела - обеспечить правильное использование изделия и помочь избежать опасных ситуаций и материального ущерба. Перед использованием внимательно прочитайте руководство и храните его для последующего обращения.

Область применения

Руководство относится к автоматическому приводу распашной двери.

Условные обозначения

Обозначение	Смысл
Пояснение	Дополнительное пояснение или толкование основного текста.
Внимание	Важное действие или мера, позволяющая предотвратить потенциальный вред или материальный ущерб.
Предупреждение	Потенциальная опасность, которая при отсутствии мер может привести к травме, повреждению оборудования или перерыву в работе.
Опасность	Высокая степень опасности, которая при отсутствии мер может привести к тяжёлой травме персонала.

Предупреждения

1. При установке и эксплуатации изделия необходимо строго соблюдать государственные и местные нормы электробезопасности.
2. Используйте сетевой адаптер/источник питания от надёжного производителя. Конкретные требования к источнику питания приведены в таблице параметров изделия.
3. Перед подключением проводов, разборкой и иными монтажными операциями отключите питание. Не выполняйте работы под напряжением и не допускайте контакта с оголёнными электрическими цепями.
4. При ненормальной работе оборудования обратитесь к продавцу или в ближайший сервисный центр. Не разбирайте и не переделывайте устройство самостоятельно. Производитель не несёт ответственности за проблемы, вызванные несанкционированными изменениями или ремонтом.

Меры предосторожности

1. Не допускайте падения предметов на привод и сильной вибрации оборудования. Размещайте устройство вдали от мест с сильными магнитными помехами.
2. Не устанавливайте оборудование там, где поверхность постоянно вибрирует или где устройство легко может получить удар.
3. Не используйте оборудование при слишком высокой/низкой температуре или высокой влажности. Допустимые значения указаны в технических параметрах.
4. Оборудование, предназначенное для эксплуатации в помещении, нельзя устанавливать там, где на него может попадать дождь или где имеется очень высокая влажность.

5. Не эксплуатируйте устройство во взрывоопасной среде.
6. Не размещайте устройство в среде с коррозионно-активными газами, способными повредить оборудование.
7. При подключении оборудования к Интернету возможны риски сетевой безопасности. Усильте защиту персональных данных и другой информации. При обнаружении потенциальных проблем информационной безопасности своевременно свяжитесь с поставщиком.
8. Не оставляйте части тела или посторонние предметы в зоне движения двери при открывании и закрывании. Не препятствуйте движению двери телом или предметами. Производитель не несёт ответственности за ущерб, возникший из-за нарушения этого требования.
9. Сохраните всю оригинальную упаковку привода. При необходимости отправки изделия дилеру или производителю используйте именно оригинальную упаковку. Производитель не несёт ответственности за транспортные повреждения, вызванные использованием иной упаковки.

Глава 1. Технические параметры

Параметр	Значение
Питание	220 В AC ±10%, 50/60 Гц
Потребляемая мощность	номинальная 100 Вт, в режиме ожидания < 3 Вт
Напряжение привода	двигатель постоянного тока 24 В
Защита от зажатия	стандартная функция/устройство
Угол открывания	80° - 100°
Время открывания (скорость)	регулируется в диапазоне 3-7 с
Время закрывания (скорость)	регулируется в диапазоне 3-7 с
Время удержания двери открытой	регулируется в диапазоне 0,5-15 с
Тип приводного рычага	тяговый рычаг (pull arm)
Температура окружающей среды	-20 °C ... +45 °C
Относительная влажность	≤ 85%

График в оригинале показывает допустимую массу двери в зависимости от ширины полотна: при увеличении ширины допустимая масса уменьшается. Размеры приводного блока по чертежу: длина 389 мм, высота 65 мм, ширина 55 мм.

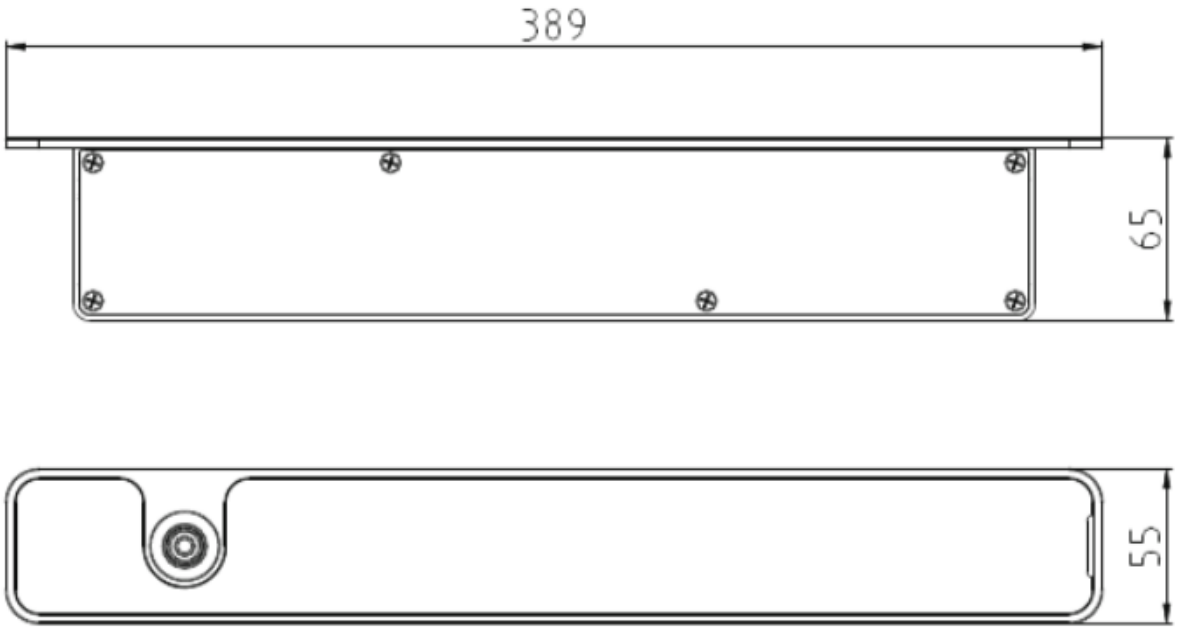

Приводное устройство

Главы 2-3. Состав устройства и область применения

Глава 2. Состав устройства

- Источник питания постоянного тока.
- Приводной рычаг.
- Скользящая направляющая (паз/трек).
- Приводной блок.
- Кабель.

Глава 3. Область применения

Приводной блок имеет компактную конструкцию и может быть скрыто установлен внутри полотна или рамы стальной двери; снаружи остаётся только рычаг.

Толщина дверного полотна или рамы должна обеспечивать выполнение требований к отверстиям, приведённых на стр. 7 оригинального руководства.

Минимальная ширина двери: ≥ 720 мм.

Оригинальная страница для сверки:

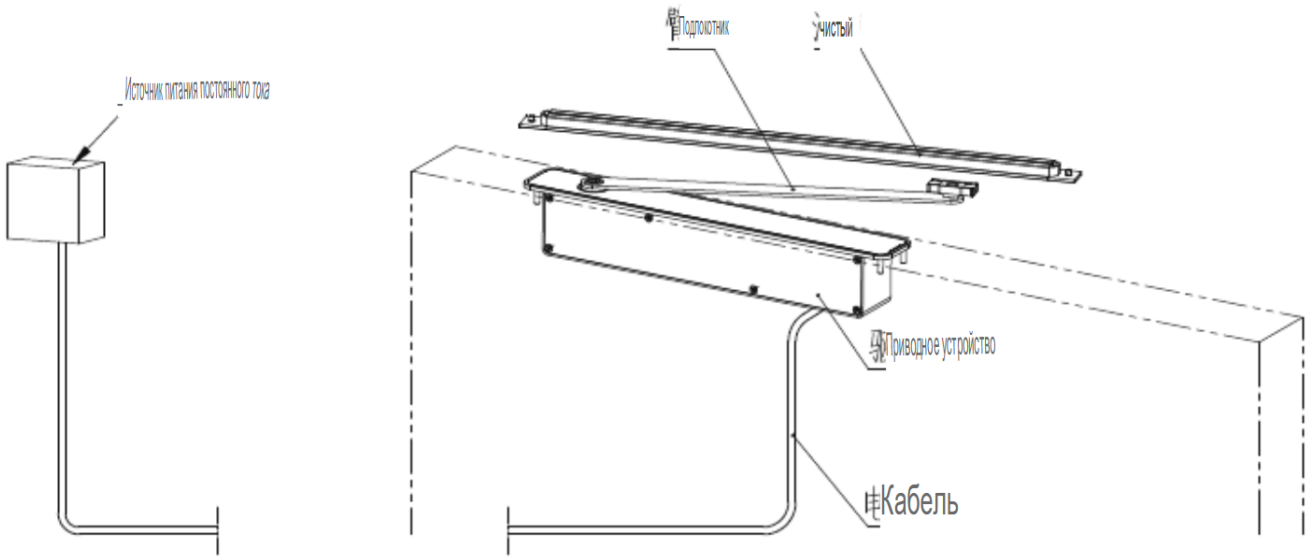

Глава 4. Этапы установки - часть 1

4.1 Установка привода

На примере установки привода в дверное полотно:

1. Поместите приводной блок с заранее подключёнными проводами в дверное полотно и закрепите его четырьмя винтами M5. После проверки и настройки установите декоративную крышку, как показано на рисунке.

- Декоративная крышка/панель.
- 4 винта M5.

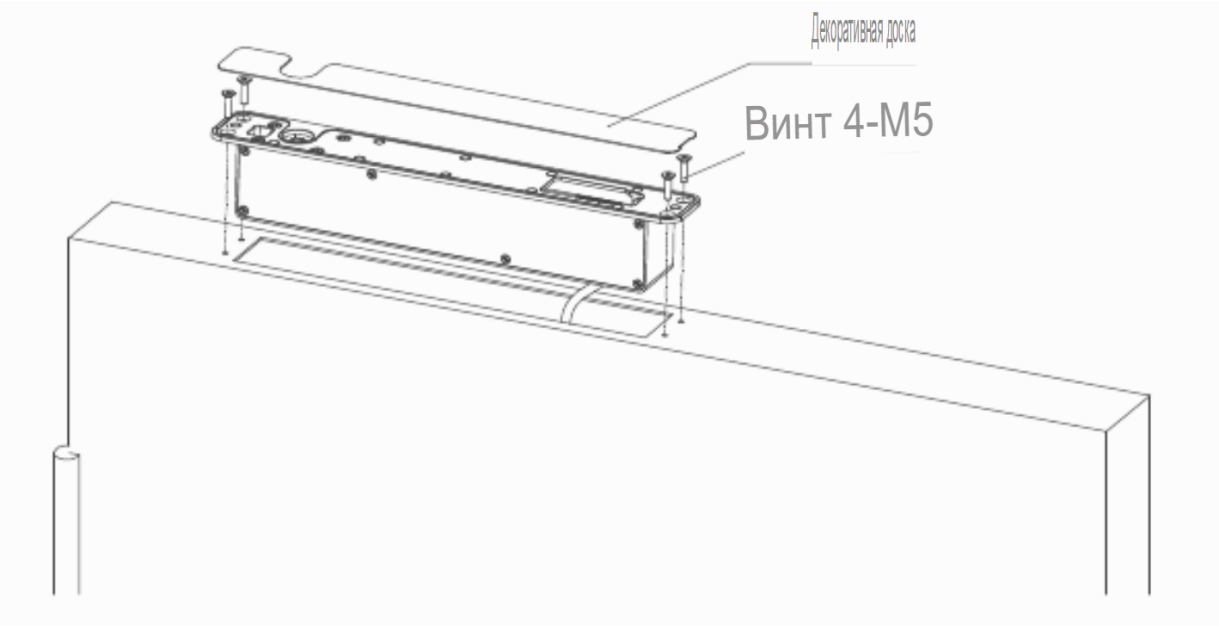

4.2 Подключение проводов блока

Выполните электрическое подключение в соответствии с главой 6 «Электрические подключения» (стр. 9 оригинального руководства). Для настройки декоративную крышку открывают/снимают в указанном на рисунке месте. Кабель прокладывается к кабельному устройству/источнику подключения.

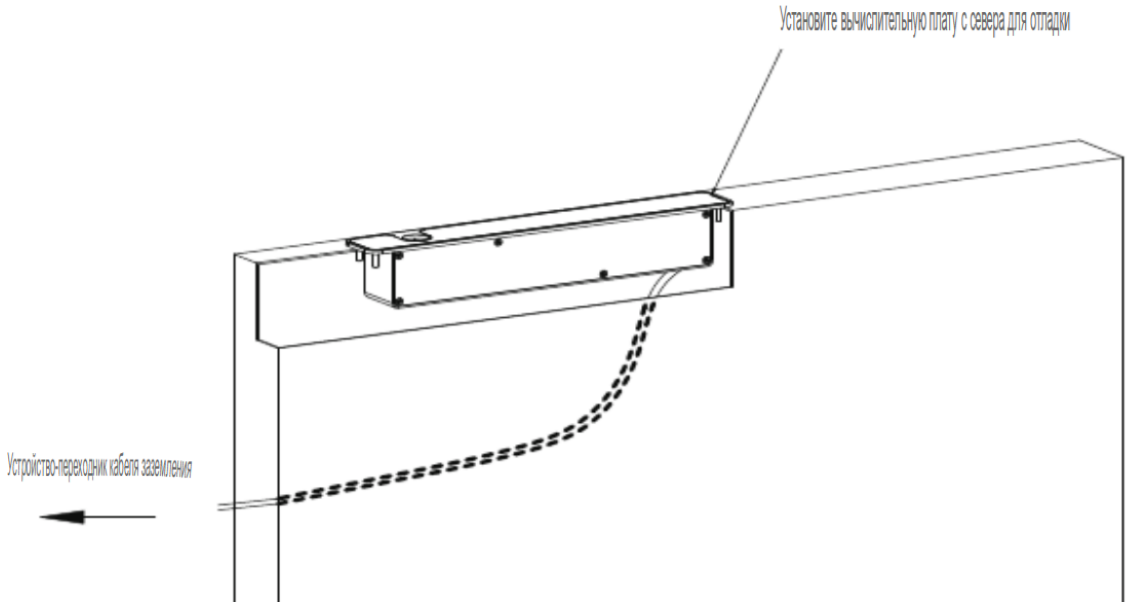

Глава 4. Этапы установки - часть 2

4.3 Сборка скользящей направляющей

Соберите направляющую в последовательности 1-8, показанной на схеме. На схеме отдельно обозначен резиновый блок/упор.

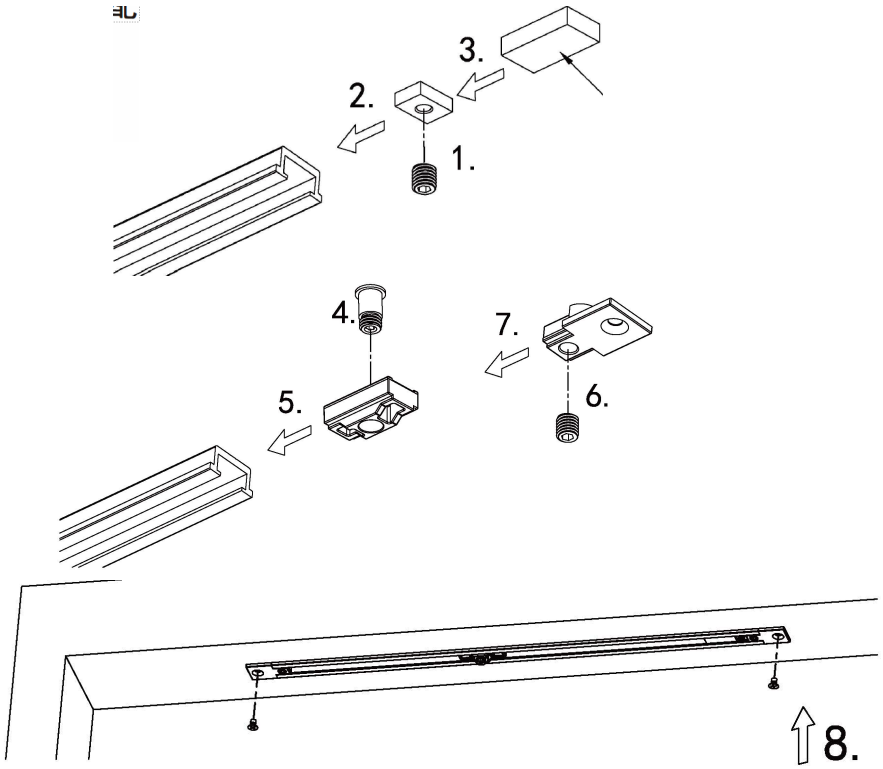

4.4 Установка рычага

1. Закрепите верхний элемент рычага с моментом затяжки 7 Н·м.
2. Закрепите второй узел/соединение рычага с моментом затяжки 5 Н·м.

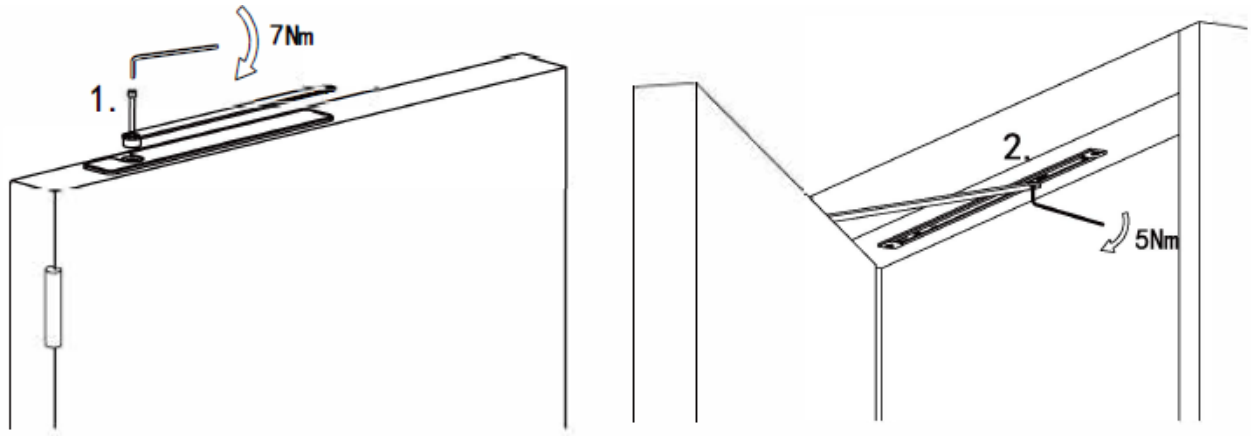

Глава 5. Монтажные размеры и отверстия - вариант 1

5.1 Привод установлен в дверном полотне

На чертеже показаны размеры обработки дверной рамы и полотна для скрытой установки привода в дверное полотно. Все размеры на схеме указаны в миллиметрах.

- Сечение А-А: обработка дверной рамы.
- Сечение В-В: обработка дверного полотна.
- Минимальная ширина дверного полотна: ≥ 720 мм.
- Основные размеры, указанные на чертеже: 530, 389, 365, 342, 130, 115, 65, 52, 30, 21 и 16 мм; отверстия Ø4,2 мм - в количестве, указанном на схеме.

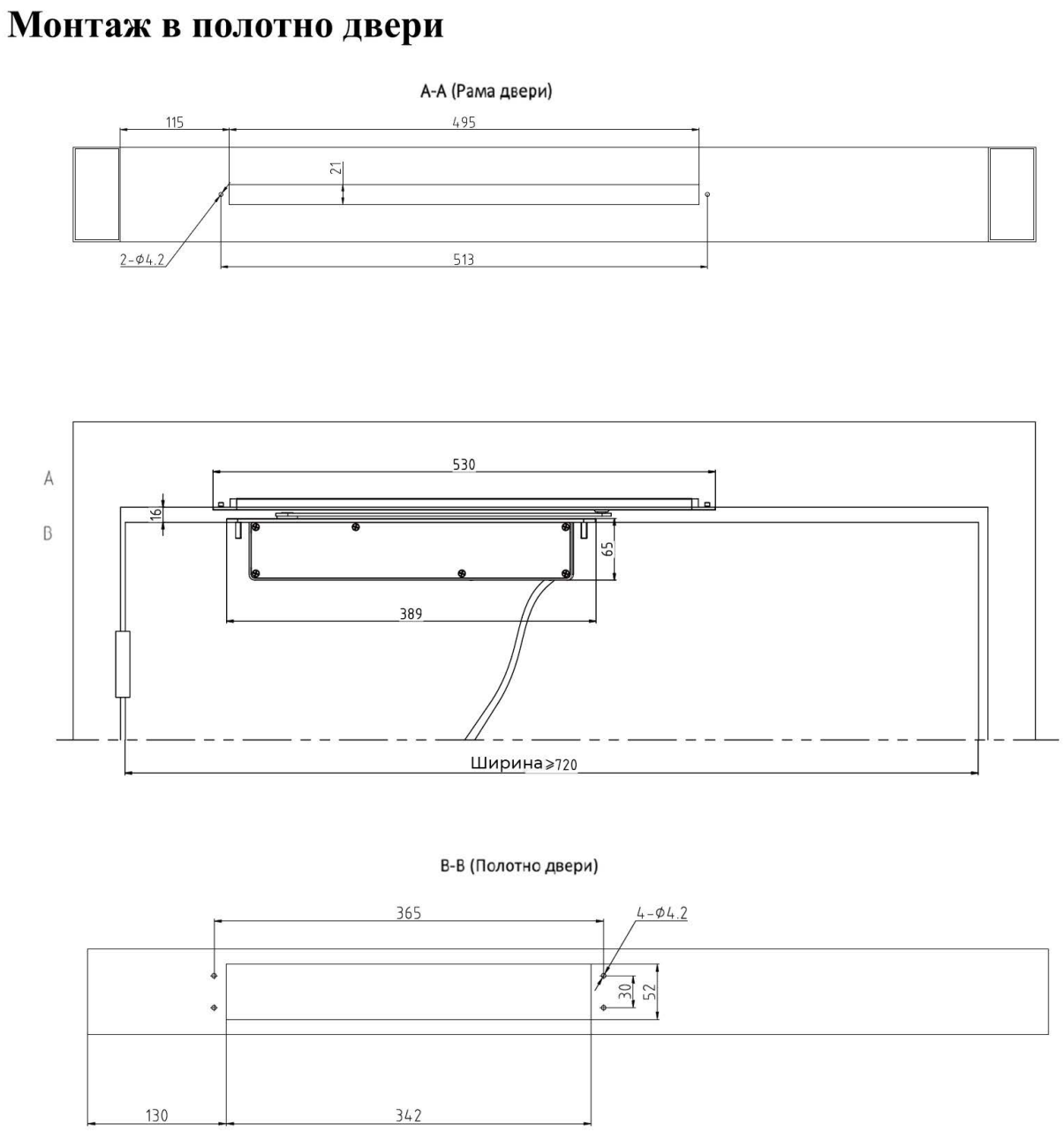

Глава 5. Монтажные размеры и отверстия - вариант 2

5.2 Привод установлен в дверной раме

На чертеже показаны размеры обработки дверного полотна и рамы при установке приводного блока в дверной раме. Все размеры на схеме указаны в миллиметрах.

- Сечение A-A: обработка дверного полотна.
- Сечение B-B: обработка дверной рамы.
- Минимальная ширина дверного полотна: ≥ 720 мм.
- Размеры и отверстия соответствуют значениям, нанесённым на исходный чертёж.

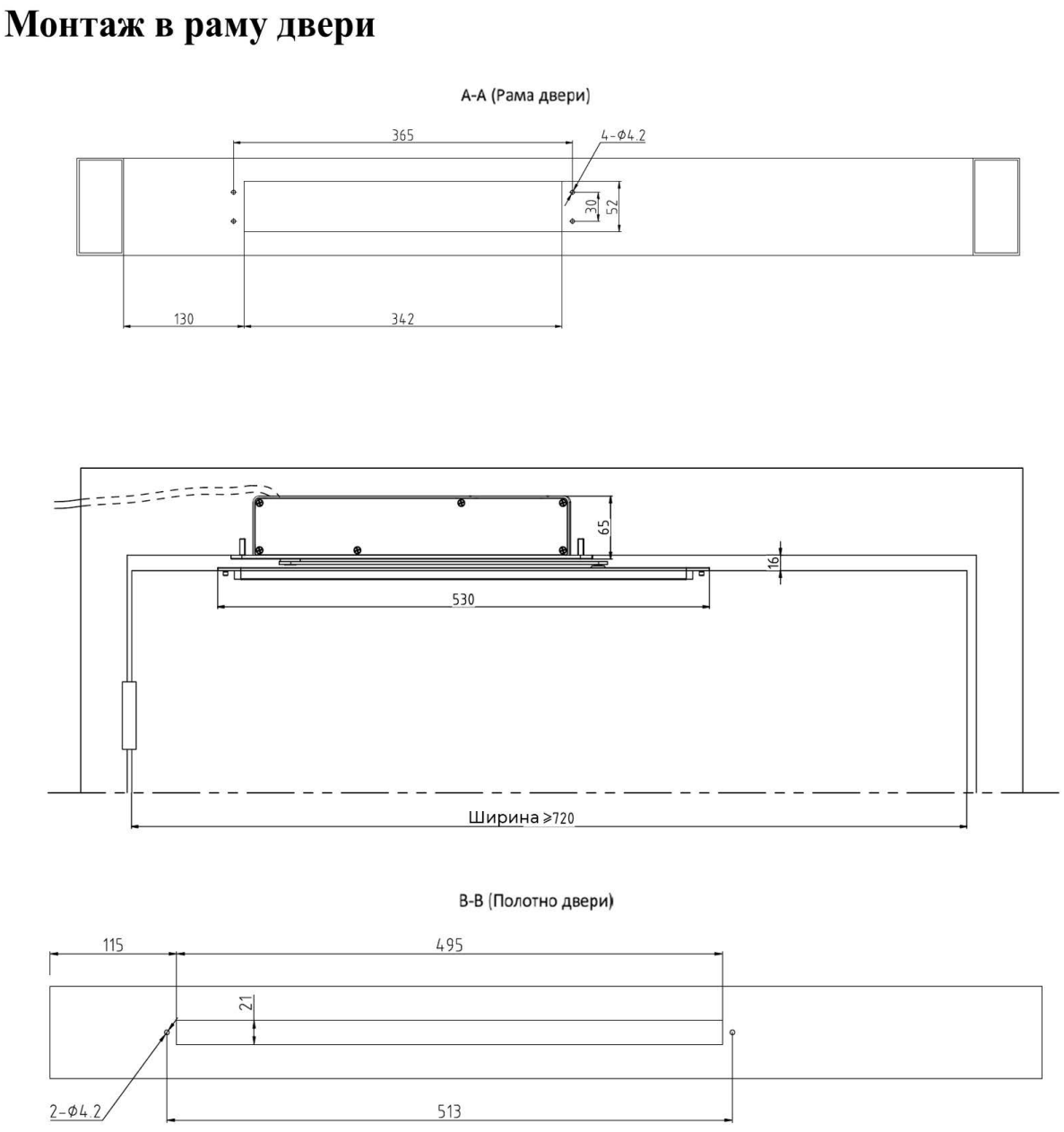

Глава 6. Электрические подключения

Назначение клемм внешнего модуля подключения:

Клемма	Назначение
1	Вход сигнала ручного режима. При замыкании этой клеммы с COM питание двигателя отключается и привод переходит в ручной режим. После размыкания соединения с COM дверь медленно закрывается и затем привод снова переходит в автоматический режим.
2	Реле NO. После полного закрытия двери между этой клеммой и клеммой 3 (COM) формируется беспотенциальный замкнутый контакт. При открывании двери контакт размыкается.
3	Реле COM. Работает совместно с клеммой 2 для формирования замыкания/размыкания сигнала.
4	Выход синхронизации двух дверей. При работе двух створок COM обеих дверей соединяются между собой. Выход синхронизации ведущей двери соединяется со входом синхронизации ведомой двери, а вход синхронизации ведущей двери - с выходом синхронизации ведомой.
5	Вход синхронизации двух дверей.
6	Общая клемма COM. Может подключаться к отрицательному полюсу резервной батареи 24 В DC и служит вторым контактом для различных сигнальных входов.
7	Положительный вход резервной батареи 24 В DC.
8	Защитный луч/датчик безопасности при закрывании. Если во время закрывания между этой клеммой и COM появляется беспотенциальный замкнутый контакт, дверь немедленно открывается.
9	Защитный луч/датчик безопасности при открывании. Если во время открывания между этой клеммой и COM появляется беспотенциальный замкнутый контакт, дверь останавливается; после исчезновения сигнала дверь продолжает открываться на малой скорости.
10	Общая клемма COM для сигнальных входов.

11	SEN - вход команды открывания с низким приоритетом. При замыкании с COM дверь открывается. Если система находится в состоянии блокировки, этот сигнал игнорируется.
12	MJ - вход команды открывания с высоким приоритетом. При замыкании с COM дверь открывается. Этот сигнал не блокируется.
13	Отрицательный вход питания 24 В DC.
14	Положительный вход питания 24 В DC. Необходим источник 24 В DC с выходным током не менее 5 А.

Индикация неисправностей

1. Индикатор мигает 2 раза - двигатель не подключён.
2. Индикатор мигает 3 раза - механизм заклинило/дверь заблокирована при открывании.

Клеммы подключения:

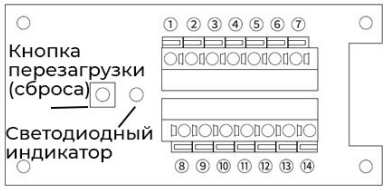

①	Manual mode	Ручной режим
②	NO	Нормально разомкнутый контакт реле (NO)
③	COM	Общий контакт (COM)
④	Sync (output)	Синхронизация двух дверей — выход
⑤	Sync (input)	Синхронизация двух дверей — вход
⑥	COM	Общий контакт
⑦	DC24V	Питание 24 В DC
⑧	Safety SEN (close)	Предохранительный датчик (при закрывании)
⑨	Safety SEN (open)	Предохранительный датчик (при открывании)
⑩	COM	Общий контакт
⑪	SEN	Сигнал открывания, низкий приоритет
⑫	MJ	Сигнал открывания, высокий приоритет
⑬	DC24V –	Минус питания 24 В DC
⑭	DC24V +	Плюс питания 24 В DC

Глава 7. Настройка через приложение Smart Life- подключение

1. В магазине приложений найдите и установите приложение Smart Life.
2. Откройте приложение, нажмите «+» в правом верхнем углу для добавления устройства и выберите доводчик для подключения.
3. После завершения подключения откройте страницу устройства и нажмите кнопку теста инициализации. Если команды «Открыть» и «Закрыть» работают нормально, инициализация завершена. Если кнопки работают некорректно, дождитесь завершения инициализации или отключите питание и повторите попытку. После включения режима инициализации можно вводить пароль. Пароль по умолчанию: «0000». Нажмите поле ввода пароля, введите пароль и нажмите «Подтвердить». Если пароль правильный, появится кнопка «Войти».

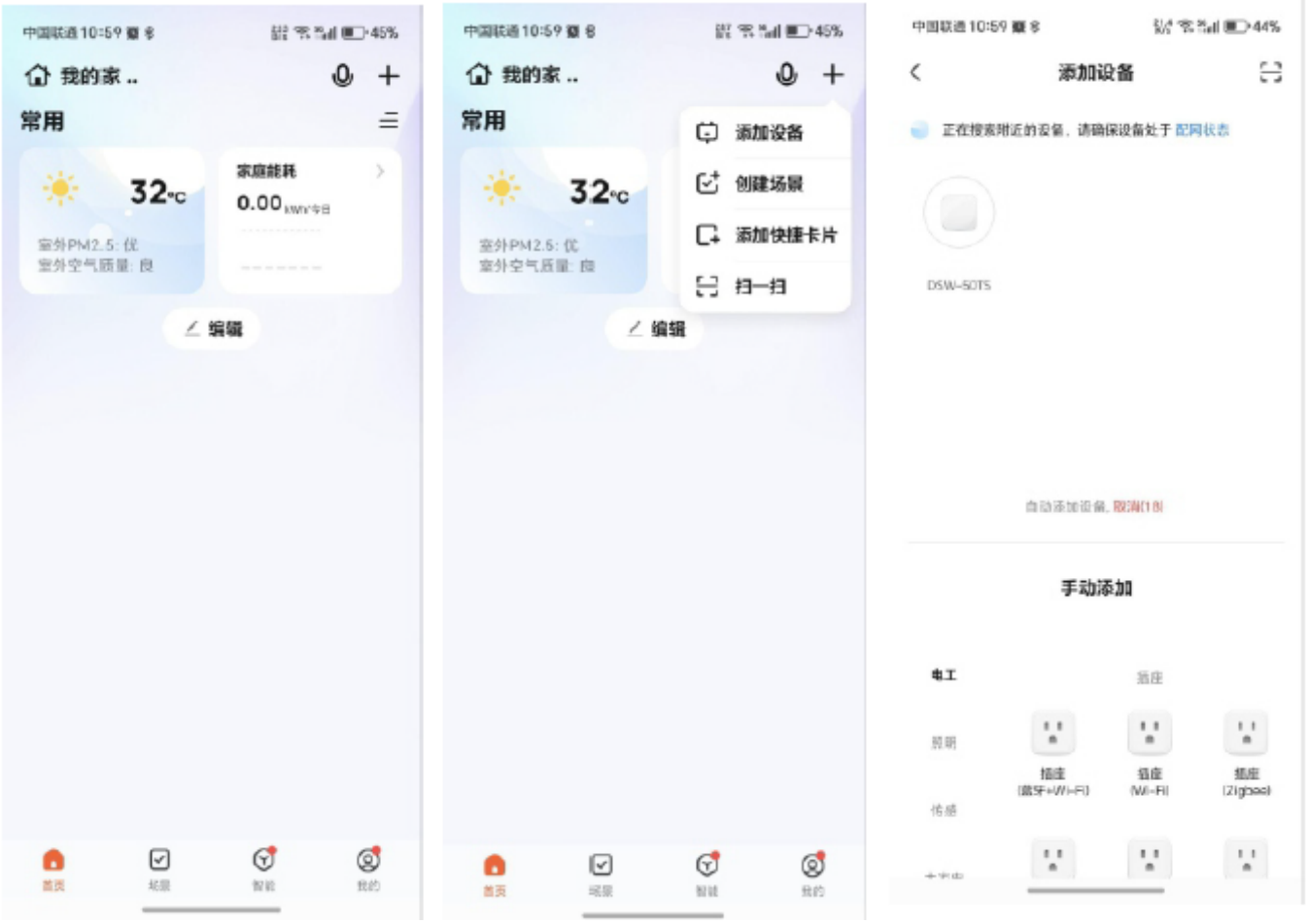

Глава 7. Настройка через приложение Smart Life - изменение параметров

4. Перейдите в раздел изменения параметров, чтобы изменить соответствующие настройки. Для редактирования параметров переключитесь на вкладку «Настройки функций/параметров».

На экране устройства отображается текущее состояние. Внизу интерфейса доступны разделы состояния двери, изменения параметров и изменения пароля.

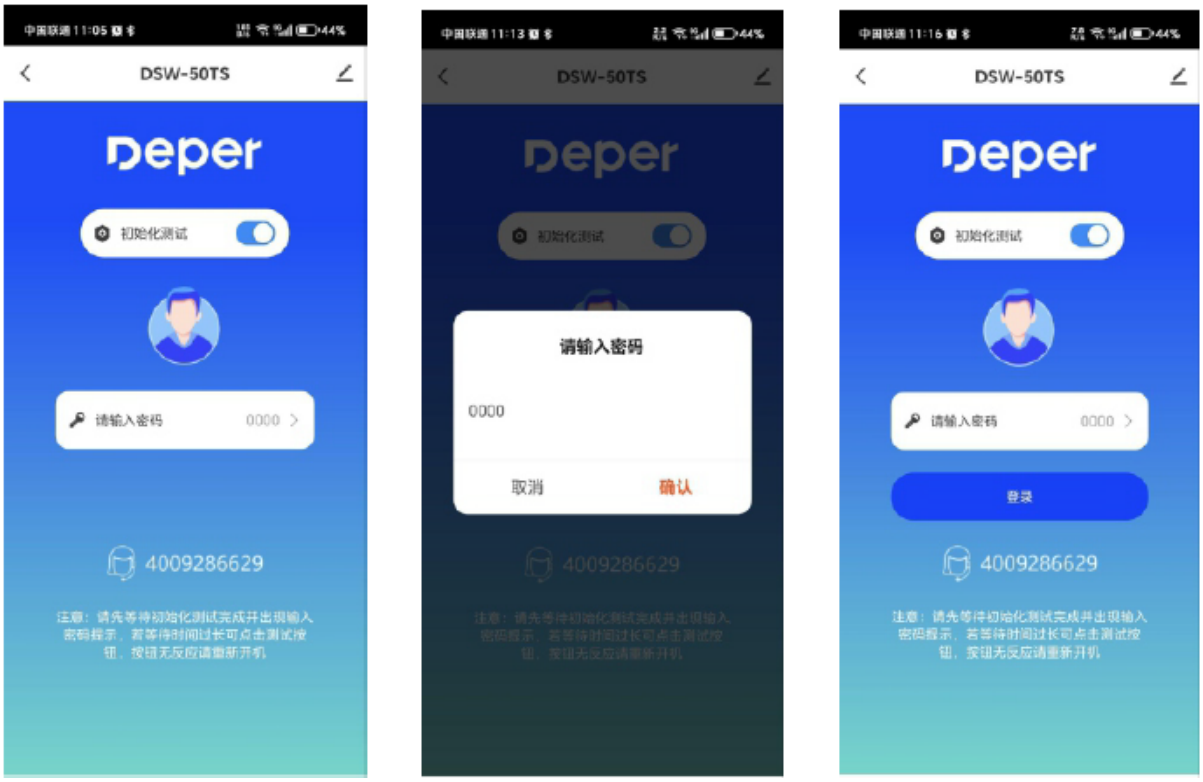

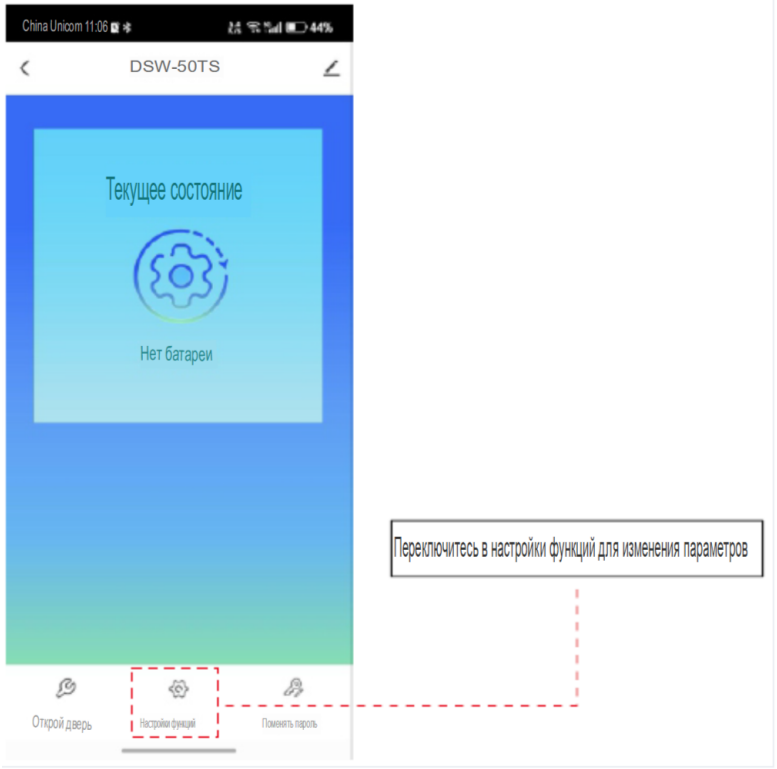

Глава 7. Параметры работы привода

Параметр	Описание
Скорость открывания	Скорость движения двери при открывании.
Скорость закрывания	Скорость движения двери при закрывании.
Угол замедления при закрывании	За сколько градусов до полного закрытия дверь начинает закрываться медленно; используется для снижения риска защемления.
Угол замедления при открывании	За сколько градусов до полного открытия дверь начинает открываться медленно; используется для снижения риска удара.
Время удержания в открытом положении	Сколько секунд после полного открытия дверь остаётся открытой до начала закрывания.
Угол срабатывания при ручном толчке	После ручного открытия двери на заданный угол привод начинает медленно открывать дверь. При значении 15 дверь не переходит в медленное автоматическое открывание независимо от угла толчка; это соответствует полностью ручному открыванию.
Задержка открытия	Через какое время после получения сигнала открытия дверь начинает открываться.
Угол включения дополнительного усилия при закрывании	За сколько градусов до полного закрытия начинается дополнительное усилие закрывания.
Усилие/крутящий момент на малой скорости	Сила открытия и закрытия двери в режиме медленного движения.
Усилие плотного закрытия	Усилие удержания двери в закрытом положении: чем выше значение, тем труднее вручную открыть закрытую дверь.

Глава 7. Дополнительные настройки и пароль

- Состояние двери при отключении питания - в текущей версии эта функция не поддерживается.
- Направление открывания - вправо или влево.
- Тип дверного полотна при синхронной работе двух дверей - ведущая или ведомая.
- Изменение пароля: интерфейс показывает старый пароль; для изменения необходимо ввести новый пароль в соответствующее поле.

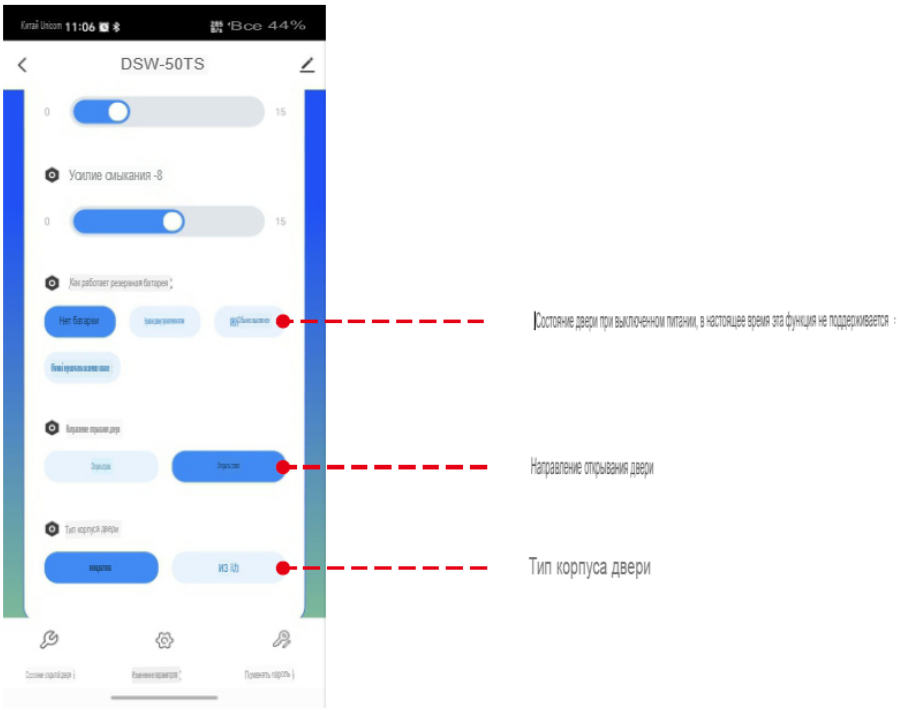

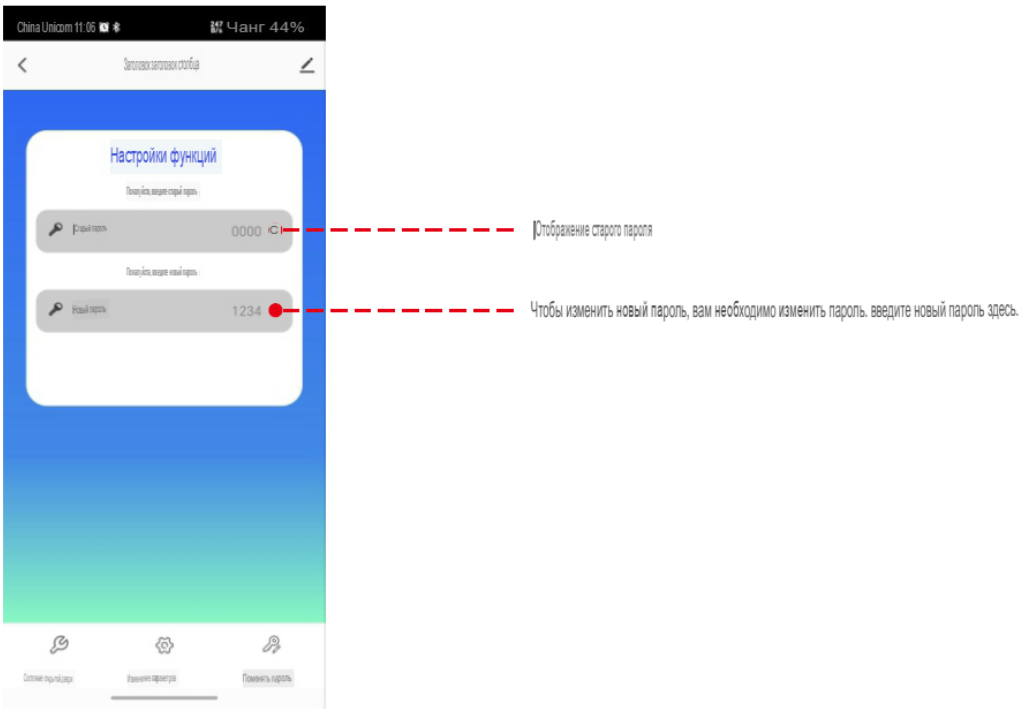

Глава 7. Индикатор, сброс пароля и привязка телефона

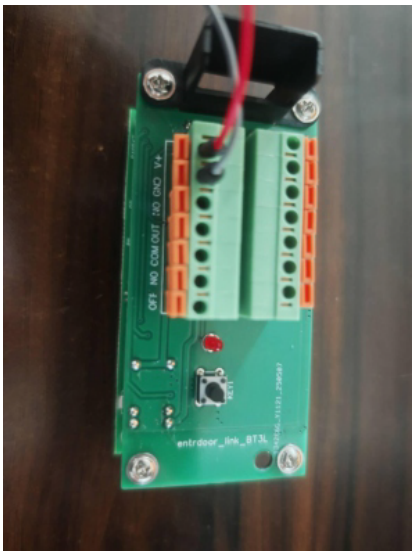

Индикатор контроллера

Красный индикатор на контроллере мигает один раз каждый раз, когда приложением отправляется команда на контроллер.



Сброс пароля

Если пароль забыт: отключите питание примерно на 20 секунд. Затем нажмите и удерживайте указанную кнопку, включите питание устройства и продолжайте удерживать кнопку более 10 секунд. После отпускания кнопки пароль будет сброшен на «0000».

Эта кнопка выполняет две функции: сброс пароля и снятие привязки. Для сброса пароля сначала необходимо отключить питание, затем удерживать кнопку при включении питания. Для снятия привязки во время обычной работы, когда другой телефон не может найти устройство, достаточно однократно нажать кнопку, после чего устройство снова становится доступным для поиска.

Функция привязки «один телефон - одно устройство»

Привязка устройства: после первого подключения устройства к телефону в приложении Tuya появляется значок привязки «один к одному». При последующем изменении параметров повторно искать устройство не нужно - для подключения достаточно нажать этот значок. Пока устройство находится в состоянии привязки, другие телефоны не могут найти его и подключиться к нему.

Снятие привязки: на контроллере имеется отдельная кнопка. Однократное нажатие снимает привязку. После этого все телефоны могут снова находить устройство и подключаться к нему до момента новой привязки. Внимание: после снятия привязки прежний значок привязки становится недействительным; необходимо заново найти устройство, подключиться к нему и обновить статус привязки.

